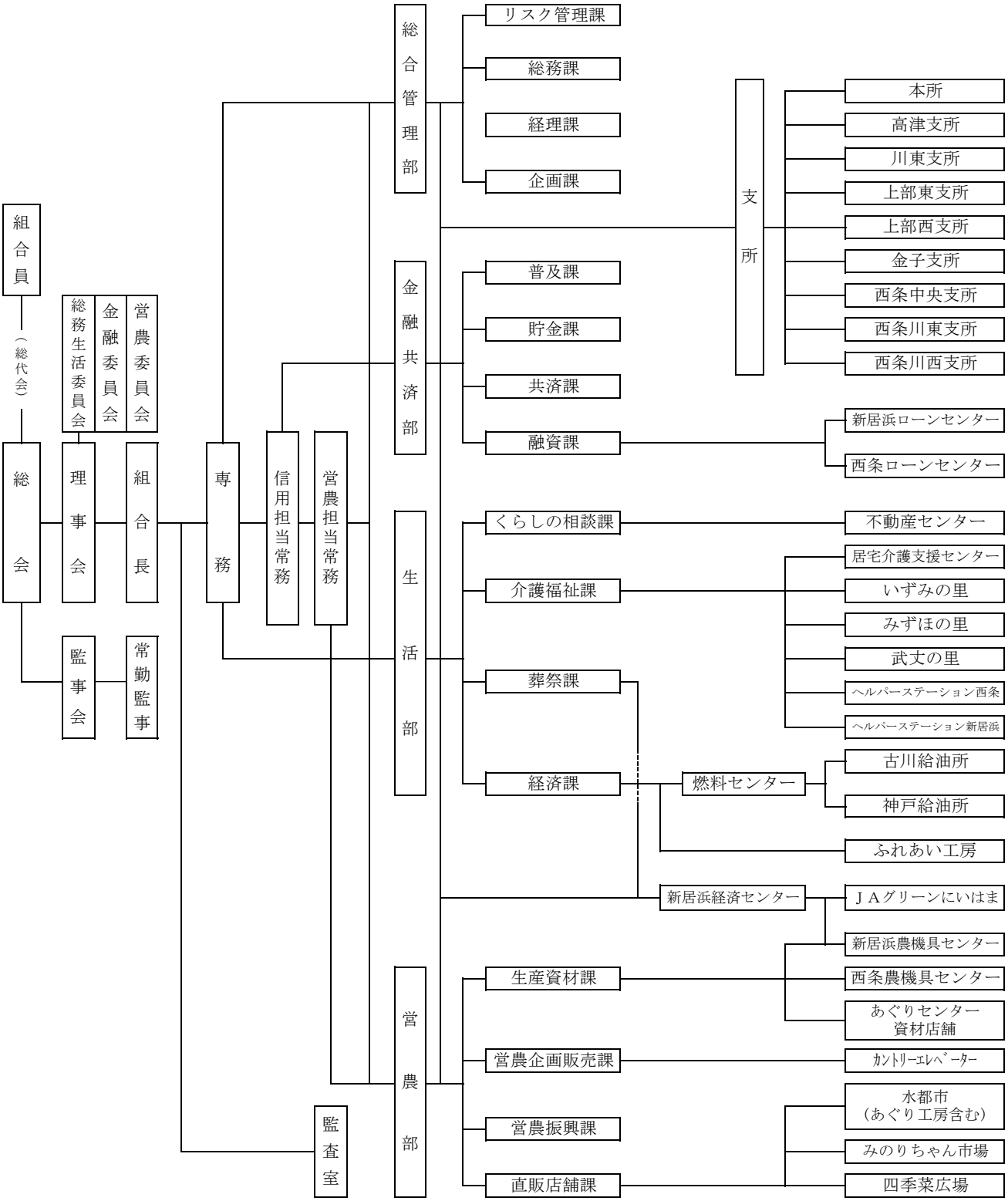えひめ未来農業協同組合　機構図